Instrucciones de uso

HOME DELUXE
WIR MACHEN ZUHAUSE

Mueble de baño WANGEROOGE

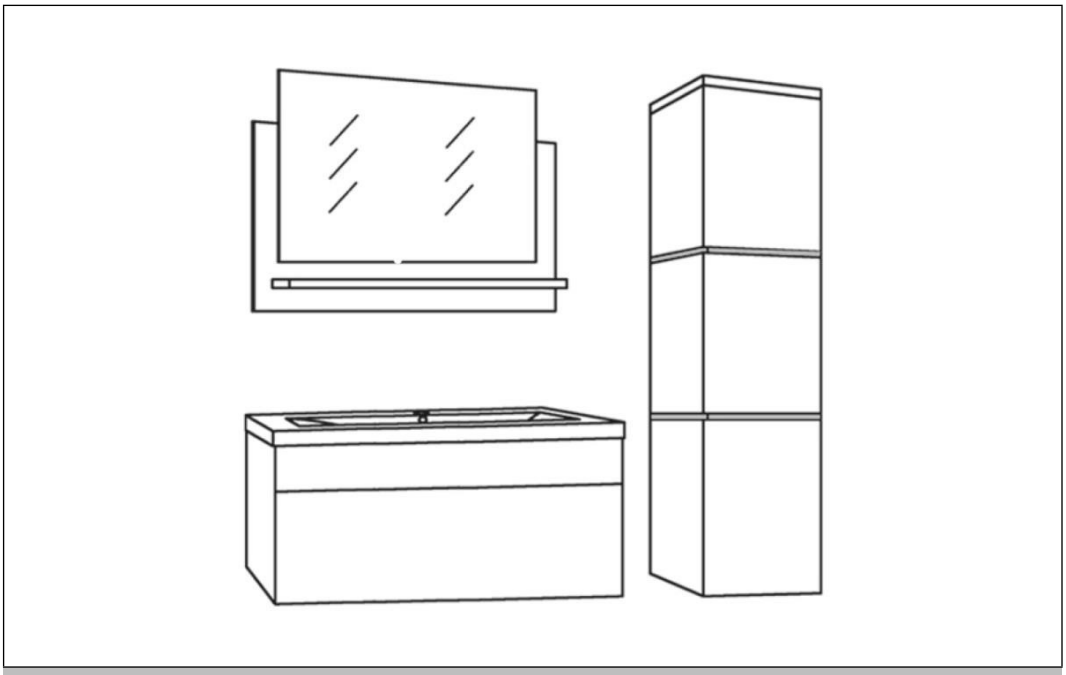

Instrucciones de uso originales

ATENCIÓN

Antes de la instalación y la puesta en servicio, lea atentamente y en su totalidad estas instrucciones. Contiene información importante sobre la instalación y el uso.

IMPORTANTE:
CONSÉRVELO PARA FUTURAS CONSULTAS. LEA ATENTAMENTE.

Índice

1. General 3
1.1. Productos....3
1.2. Observaciones generales 3
1.3. Garantía 4
2. Información sobre las instrucciones de uso....4
2.1. Disponibilidad de instrucciones 4
2.2. Grupos destinatarios de las instrucciones de uso....4
2.3. Información sobre la traducción....4
2.4. Explicación de los símbolos 5
2.5. Información general sobre las instrucciones de uso....5
2.6. Uso previsto....6
2.7. Instrucciones generales de seguridad 6
3. Características del producto....8
3.1. Datos técnicos....8
3.2. Descripción del producto 8
4. Volumen de suministro....9
5. Montaje 11
5.1. Instrucciones de seguridad 11
5.2. Estructura del producto....11
6. Aplicación 22
6.1. Instrucciones de seguridad 22
6.2. Primera puesta en marcha....22
6.3. Operaciones....22
6.4. Elemento de control....22
7. Solución de problemas....23
8. Mantenimiento y revisiones....23

8.1. Instrucciones de seguridad 23
9. Desmontaje.....24
9.1. Instrucciones de seguridad 24
10. Consejos para la eliminación 24
11. Aparatos eléctricos y electrónicos - Información para hogares particulares 25

Estimado cliente

Gracias por elegir un producto de **Home Deluxe GmbH**. Esperamos que disfrute de su nuevo mueble de baño WANGEROOGE.

Estas instrucciones le ayudarán a instalar, poner en marcha, utilizar y mantener el producto. El manual de instrucciones y las instrucciones de seguridad deben leerse atentamente en todo momento. Siga estas instrucciones para evitar cualquier peligro.

1. General

1.1. Productos

Modelo	ID del artículo : Blanco	ID del artículo : Negro	ID del artículo : Gris	ID del artículo : Madera
WANGEROOGE S	10335	10339	16821	
WANGEROOGE M	10336	10341	16822	
WANGEROOGE L	10337	10342	16823	
WANGEROOGE XL	10338	10343	16824	
WANGEROOGE BIG S	11855	11859	13053	16825
WANGEROOGE BIG M	11856	11860	13054	16826
WANGEROOGE BIG L	11857	11861	13055	16827
WANGEROOGE GRANDE XL	11858	11862	13057	16828

1.2. Observaciones generales

Para satisfacer las exigencias de nuestros clientes, mejoramos constantemente la calidad, simplificamos el montaje y el uso y adaptamos los productos a las necesidades de los clientes. Como resultado de estos cambios, la versión actual de las instrucciones de uso puede consultarse en nuestro sitio web.

El término "producto" se utiliza en las instrucciones de uso para referirse a los "muebles de baño WANGEROOGE".
Det.

1.3. Garantía

La responsabilidad legal por defectos y los derechos de garantía se aplican a partir de la fecha de compra. Home Deluxe GmbH no se hace responsable de los daños causados por el incumplimiento de las instrucciones de uso. Quedan excluidas de la garantía las reclamaciones derivadas de una instalación o uso inadecuados. En caso de defecto del producto, póngase en contacto por escrito con nuestro servicio de atención al cliente a través del formulario de contacto de nuestro sitio web, indicando el nombre del producto, el número de serie y una foto de la placa de características:

Home Deluxe GmbH
Schanzeweg 2
32312 Lübbecke
Alemania
Teléfono: +49 (0)5743 6181-0
www.home-deluxe-gmbh.de

Si tiene más preguntas, nuestro equipo de atención al cliente está a su disposición a través del formulario de contacto.

2. Información sobre las instrucciones de uso

2.1. Disponibilidad de instrucciones de uso

Las instrucciones de uso forman parte integrante del producto y deben conservarse íntegramente junto a él.

2.2. Grupos destinatarios de las instrucciones de uso

Las instrucciones de uso deben ser leídas y observadas por todas las personas implicadas en cualquiera de las siguientes actividades o usos:

- Desembalaje
- Montaje / Instalación
- Puesta en servicio / funcionamiento
- Mantenimiento / inspección / revisión
- Avería / reparación
- Eliminación

2.3. Información sobre la traducción

El manual de instrucciones original está redactado en alemán. Para todos los demás idiomas disponibles, se trata de una traducción de la versión alemana.

2.4. Explicación de los símbolos

Símbolo	Explicación de los símbolos
	**ADVERTENCIA** Este símbolo indica peligros potenciales que pueden causar la muerte o lesiones graves. Antes de la instalación o el uso, lea la nota correspondiente.
	**INFO** Este símbolo proporciona información importante y advierte de daños materiales. Familiarícese con él antes de realizar el correspondiente paso de montaje o aplicación, para poder comprender los problemas y evitar daños.
	**Marcado CE** El símbolo declara la conformidad del producto con los requisitos aplicables de la Comunidad Europea. La declaración de conformidad actual puede solicitarse a Home Deluxe GmbH.
	**Lea las instrucciones de uso** El símbolo indica que debe leer atentamente las instrucciones antes de montar/instalar y/o utilizar el aparato.
	**Sólo para uso en interiores** Este símbolo indica que el producto sólo debe utilizarse en interiores.
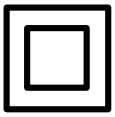	**Clase de protección II** El símbolo indica que el material eléctrico tiene un aislamiento reforzado o doble hasta la tensión nominal de aislamiento entre las partes activas y las partes que pueden tocarse. Generalmente no tienen conexión con el conductor de protección.
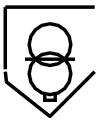	**Transformador de seguridad** El símbolo indica que se ha instalado un transformador de seguridad cerrado a prueba de cortocircuitos.
	**Eliminación de aparatos eléctricos y electrónicos** Los aparatos eléctricos y electrónicos no deben desecharse con la basura doméstica.

2.5. Información general sobre las instrucciones de uso

Estas instrucciones se refieren a los muebles de baño WANGEROOGE. Contienen información importante sobre el montaje y el uso. Las instrucciones de uso, y en particular las instrucciones de seguridad, deben leerse atentamente antes de poner el producto en funcionamiento y deben guardarse en un lugar seguro. Utilice el producto únicamente como se describe en estas instrucciones de uso, para evitar lesiones o daños accidentales. Si cede el mueble de baño WANGEROOGE a un tercero, deberá entregarle también estas instrucciones de uso.

2.6. Uso previsto

El producto es de alta calidad, tiene una larga vida útil y está exclusivamente destinado o es adecuado para uso privado en proporciones razonables y habituales. Además, nuestro producto **no** está destinado a un uso comercial. El uso comercial sólo está permitido con el consentimiento por escrito de Home Deluxe GmbH.

El producto está diseñado para utilizarse como lavabo y guardar en su interior los utensilios de baño.

Utilice el mueble de baño WANGEROOGE únicamente como se describe en estas instrucciones. Cualquier otro uso se considera inadecuado y puede provocar daños materiales o personales. El fabricante no se hace responsable de los daños causados o sufridos por un uso inadecuado o incorrecto.

2.7. Instrucciones generales de seguridad

Información general sobre peligros



- El uso inadecuado puede causar daños personales y materiales considerables. Por este motivo, los trabajos de montaje, instalación, puesta en servicio, localización de averías, mantenimiento y reparación sólo deben ser realizados por personal cualificado.
- El producto puede ser utilizado por niños a partir de 8 años y por personas con capacidades físicas, sensoriales o mentales reducidas o con falta de experiencia y conocimientos, siempre que estén supervisados o hayan recibido instrucciones relativas al uso seguro del aparato y que comprendan los riesgos que conlleva.
- Coloque el producto **sólo** si la entrega es completa y sin fallos.
- Asegúrese de que todas las piezas estén intactas y correctamente montadas. Un montaje incorrecto puede causar lesiones. Las piezas dañadas pueden afectar a la seguridad y al funcionamiento.
- Instale el producto únicamente en paredes construidas por el usuario y capaces de soportar la carga a largo plazo.
- No modifica el producto
- Compruebe la fijación a intervalos regulares.

Peligro para los niños



- Mantenga a los niños alejados de los materiales de embalaje. Existe un riesgo especial de asfixia.
- Mantenga a los niños alejados de la zona de montaje del producto. La entrega contiene piezas pequeñas que podrían tragarse o causar lesiones graves.
- **¡Riesgo de caída!** El producto no es un juguete para niños, ni un rocódromo o equipamiento deportivo. Las distintas partes del producto podrían caerse de la pared si se cargan unilateralmente, con consecuencias potencialmente mortales.
- Explica a los niños cómo utilizar correctamente el producto.
- Asegúrate de que los niños pequeños no se lleven las piezas pequeñas a la boca.
- No deje que los niños jueguen con los materiales de envasado.

Riesgo de lesiones
La manipulación incorrecta del producto puede provocar lesiones.



- Antes de cada uso, compruebe que el producto no presenta daños visibles.
- No modifique la construcción del producto. Cualquier modificación debe ser autorizada por escrito por el fabricante y realizarse de acuerdo con las instrucciones.
- Si el producto está dañado, no debe seguir utilizándose. Las piezas dañadas deben repararse o sustituirse por piezas de repuesto originales.

- Asegúrese de que el producto está instalado de forma segura y permanente para evitar lesiones.
- Para evitar cualquier riesgo de descarga eléctrica, todas las instalaciones y trabajos de mantenimiento relacionados deben ser realizados por un electricista cualificado.
- Si el cable de alimentación está dañado, deje el producto fuera de servicio hasta que el fabricante, su servicio posventa o un electricista cualificado sustituyan el cable de alimentación.
- Durante el montaje, asegúrese de que la clavija de la barra de LED esté desconectada de la fuente de alimentación.
- **Peligro de muerte por tensión eléctrica**: cualquier contacto con piezas bajo tensión pone inmediatamente en peligro la vida. Los daños en el aislamiento o en determinados componentes pueden ser mortales. -> Si el aislamiento está dañado, desconecte la alimentación eléctrica y hágala reparar.

Riesgo de daños



- La manipulación incorrecta del producto puede causar daños.
- Los trabajos de reparación y mantenimiento de la instalación eléctrica sólo deben ser realizados por un electricista cualificado.
- No abra el embalaje con objetos afilados (cuchillos, tijeras, etc.), ya que podría dañar el producto. Tenga cuidado al abrirlo.
- Si abre el embalaje descuidadamente con un cuchillo u otro objeto afilado, el producto puede resultar dañado. Tenga mucho cuidado al abrirlo.
- No utilice el producto cerca de una fuente de calor o una llama desnuda.
- **Riesgo de vuelco y caída:** no se suba al producto, ya que podría provocar el desprendimiento de la conexión a la pared de la obra y la caída del producto.

Riesgo de explosión



Advertencia: no almacene sustancias inflamables, fácilmente combustibles o explosivas en el interior del producto. Las sustancias altamente inflamables pueden incendiarse.

3. Características del producto

3.1. Datos técnicos

WANGEROOGE	Armario bajo	Lavabo (Al x An x Pr) en mm	Espejo (sin almacenamiento)	Armario suspendido
S	310 x 610 x 415	40 x 610 x 415		
M	310 x 610 x 415	40 x 610 x 415	500 x 600 x 20	
L	310 x 610 x 415	40 x 610 x 415	500 x 600 x 20	1100 x 300 x 300
XL	310 x 610 x 415	40 x 610 x 415	500 x 600 x 20	1100 x 300 x 300

WANGEROOGE	Armario bajo	Lavabo (Al x An x Pr) en mm	Espejo (sin almacenamiento)	Armario de pared
GRAN S	330 x 800 x 410 mm	45 x 800 x 410		
GRAN M	330 x 800 x 410 mm	45 x 800 x 410	500 x 800 x 20	
GRAN L	330 x 800 x 410 mm	45 x 800 x 410	500 x 800 x 20	1100 x 300 x 300
BIG XL	330 x 800 x 410 mm	45 x 800 x 410	500 x 800 x 20	1100 x 300 x 300

Fuente de alimentación	
Tensión de entrada	100 - 240 V CA
Frecuencia	50/60 Hz
Corriente de entrada	0,2 A
Clase de protección	II
Tensión de salida	12 V CC
Corriente de salida máx.	500 mA
Potencia	máxima de salida 6 W

Barra de luces LED	
Tensión nominal	12 V nominal
Corriente	75 mA
Potencia nominal	> 1 W
Temperatura de color	6500 K
Flujo luminoso	100 lm

Este producto contiene fuente de luz de clase de eficiencia energética F.



3.2. Descripción del producto

El moderno conjunto de muebles de baño "WANGEROOGE" realza el aspecto de su cuarto de baño. Según la configuración, nuestro juego de muebles de baño consta de un espejo con estante, un lavabo con mueble bajo lavabo y dos armarios altos con iluminación LED. La iluminación LED del mueble alto crea un ambiente agradable y un aspecto moderno. El conjunto

ofrece mucho espacio de almacenamiento para una organización perfecta.

4. Volumen de suministro

Compruebe que el embalaje no presenta daños en el momento de la entrega. Además, inmediatamente después de desembalar, compruebe que la entrega está completa y que el producto y todos sus componentes están en perfecto estado. Monte el producto únicamente si el contenido de la entrega está completo y sin daños.

Modelos

WANGEROOGE S / BIG S : Mueble bajo con lavabo[1)]

[1)]**WANGEROOGE M / BIG M:** mueble bajo con lavabo / espejo con espacio de almacenamiento

WANGEROOGE L / BIG L : [1)]armario bajo con lavabo / armario colgante / espejo con almacenaje

[1)]**WANGEROOGE XL / BIG XL:** Mueble bajo con lavabo / 2x armarios altos / espejo con estante

[1)] Los grifos y el desagüe no están incluidos.

Armario bajo

Pieza	Cantidad
	4
	11
 Ø14	11
 4x16	36

Pieza	Cantidad
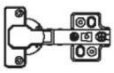	2
 33x33x64	2
	1
	1

Pieza	Cantidad
 5,5x50	2
 Ø8x40	2
	2

No.	Descripción	Número	Imágenes
1	Solapa delantera	1	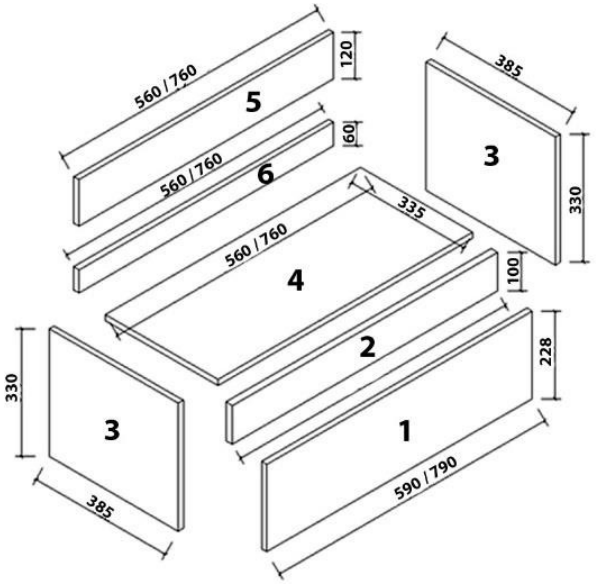
2	Panel frontal	1	
3	Panel lateral	2	
4	Suelo	1	
5	Gancho para mochila	1	
6	Verso	1	

Espejo

Pieza	Cantidad
	2
 Ø8x40	4

Pieza	Cantidad
 4x35	4
 4x50	4

Pieza	Cantidad
	2

No.	Descripción	Número	Imágenes
1	Espejo	1	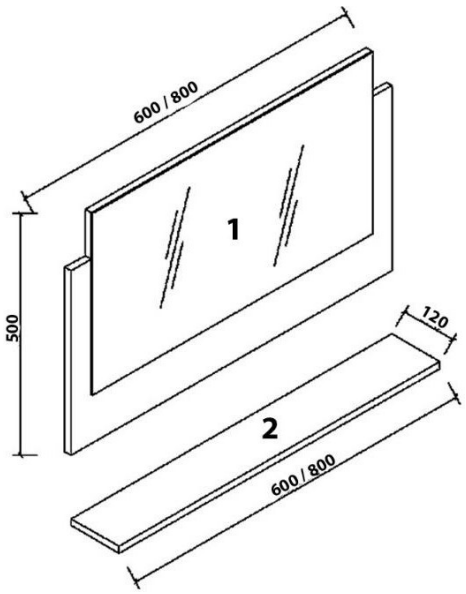
2	Almacenamiento	1	

Armario de pared (versión XL / BIG XL entre paréntesis)

Pieza	Cantidad
	12 (24)
	34 (68)
 Ø14	34 (68)
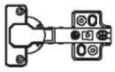	6 (12)
 4x16	46 (92)

Pieza	Cantidad
	4 (8)
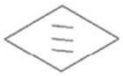	2 (4)
	3 (6)
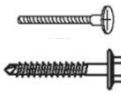 4x50 5,5x50	2 (4) 2 (4)

Pieza	Cantidad
 Ø8x40	2 (4)
	2 (4)
	1 (2)

No.	Descripción	Número	Imágenes
1	Puerta principal	3 (6)	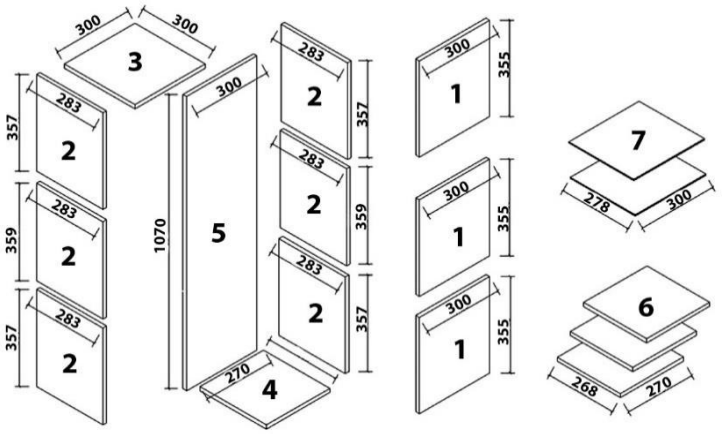
2	Panel lateral	6 (12)	
3	Sección superior	1 (2)	
4	Suelo	1 (2)	
5	Verso	1 (2)	
6	Estanterías	3 (6)	
7	Estantes de cristal	2 (4)	

5. Montaje

Lugar de instalación

- Antes de instalar el producto en la pared, compruebe que soportará la carga durante mucho tiempo.
- Cuando taladre en la pared, tenga cuidado de no dañar ninguna tubería (cables o tuberías de agua, etc.).

5.1. Instrucciones de seguridad

Debe leerse toda la información sobre salud y seguridad.

Riesgo de lesiones
Una manipulación incorrecta durante el montaje puede provocar lesiones.

- Su producto se entrega en varios paquetes. Asegúrese de que los paquetes se abren por la parte superior. Tenga mucho cuidado al abrir los paquetes, ya que en su interior hay piezas frágiles y cristal.
- Antes de instalar el producto en la pared, compruebe que soportará la carga durante mucho tiempo.
- Utilice los materiales de fijación adecuados (tornillos y tacos) para el montaje mural.
- Es imprescindible respetar las dimensiones de instalación y utilizar los materiales de instalación suministrados.
- Quedan excluidos de la garantía los errores de uso, el montaje incorrecto o los daños causados por el montaje.
- Se necesitan al menos 2 personas para montar el producto.
- Lleve ropa de protección, como calzado de seguridad y guantes de protección, durante el montaje.

5.2. Estructura del producto

El producto se entrega desmontado y puede montarse con poco esfuerzo. Siga atentamente las instrucciones de montaje. No hacerlo puede comprometer la funcionalidad y seguridad del producto. Antes de iniciar el montaje, familiarícese con los herrajes y elementos de fijación para facilitar su uso durante la instalación.

Herramientas necesarias

	Destornillador		Cinta métrica
	Broca Ø6 mm	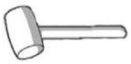	Martillo de goma
	Taladro		Cortador
	Nivel de burbuja		Lápiz

-Las siguientes instrucciones deben leerse atentamente.

Montaje de la unidad base (todos los modelos)

Paso 1: Atornillar los conectores del mueble



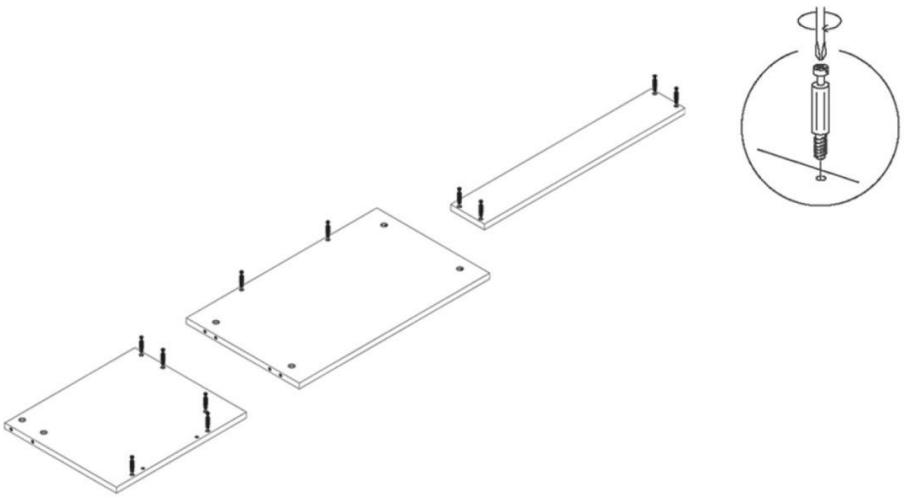

Paso 2: Introducir los tacos de madera



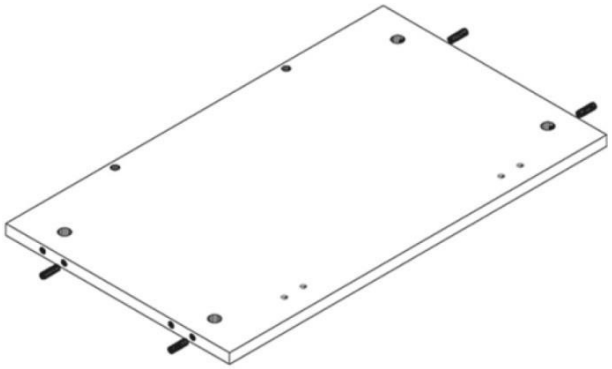

Paso 3: Atornillar el herraje de montaje, fijar el panel trasero

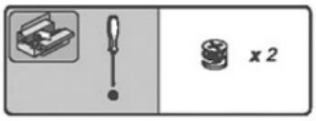

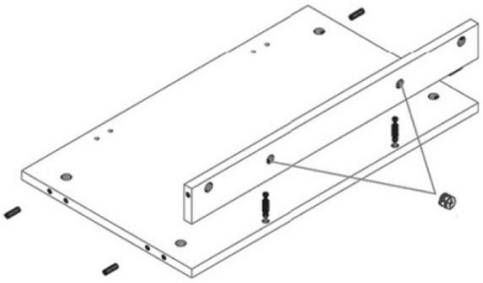

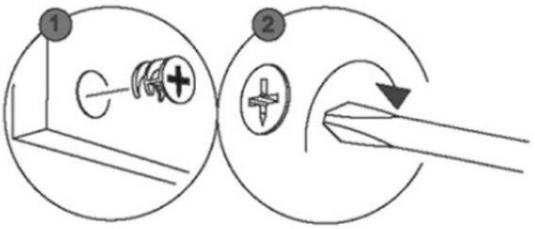

Paso 4: Atornillar el herraje de montaje, montar la unidad base

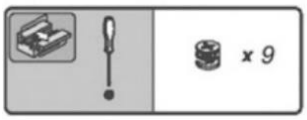

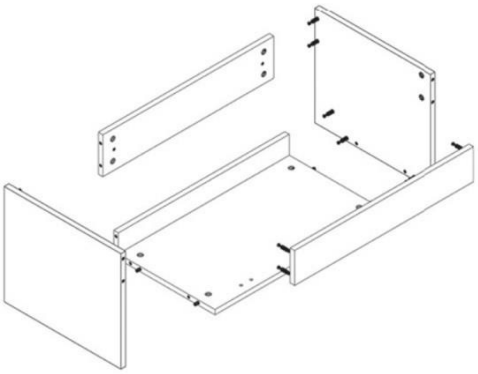

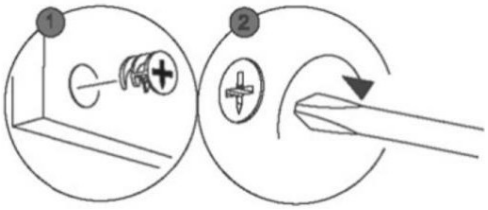

Paso 5: Atornille el soporte y coloque el dispositivo de apertura a presión.

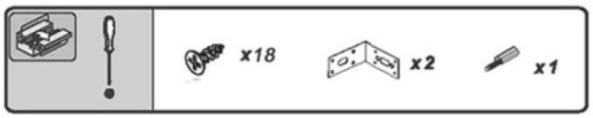

Marcado: Posición de montaje "Push to open
Atornille el soporte al lateral con 2 tornillos. Deslice el "Push to open" desde abajo en el soporte. El pasador apunta hacia la puerta.

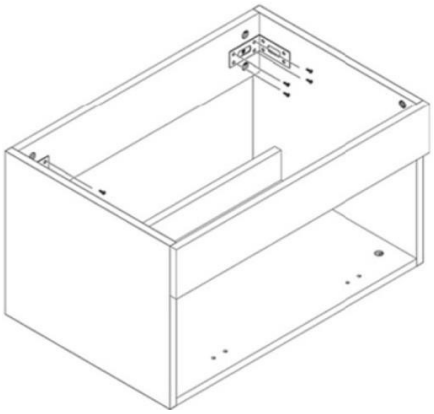

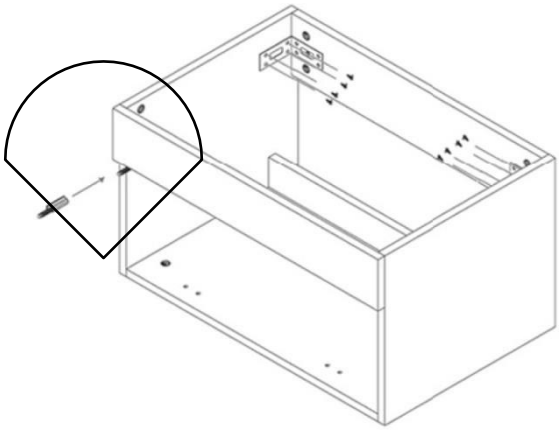

Etapa 6 : Colocar y ajustar la bisagra en la solapa delantera

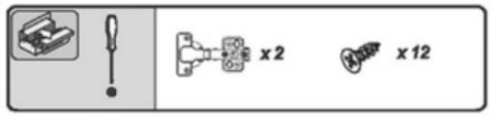

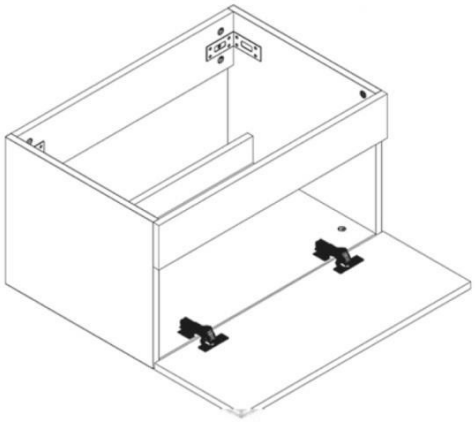

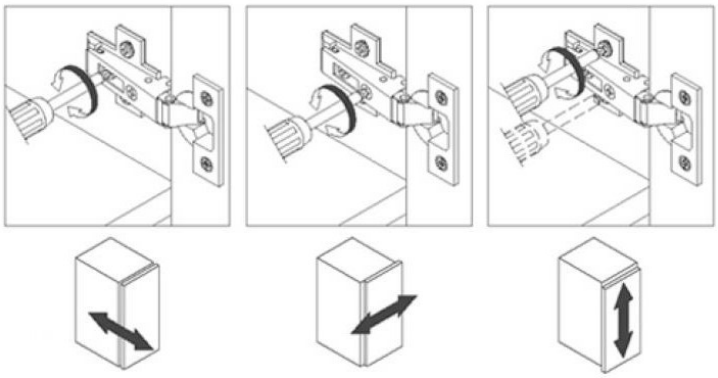

Paso 7: Montaje del amortiguador

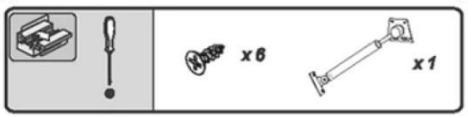

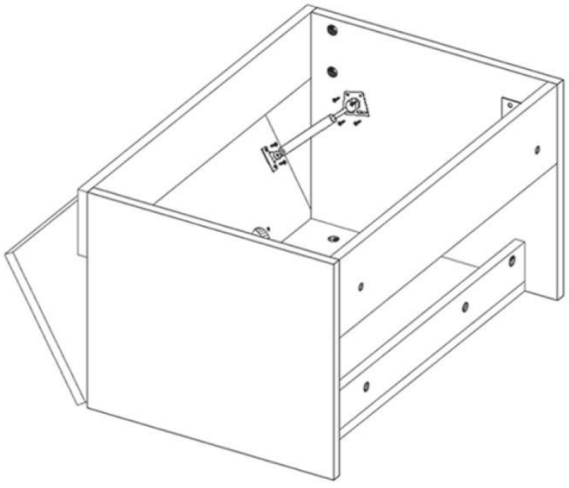

Paso 8: Instalación de la unidad base en la pared

Asegúrese de que la pared en su lugar es permanentemente resistente a la carga de la unidad base.

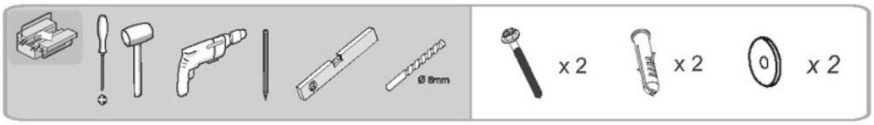

Versión: S

M

L

XL

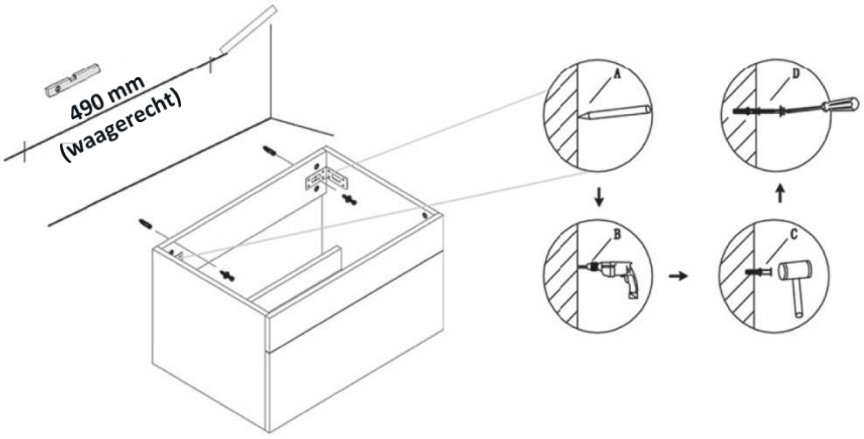

Versión: BIG S

GRAN DE M

GRAN DE L

GRAN DE XL

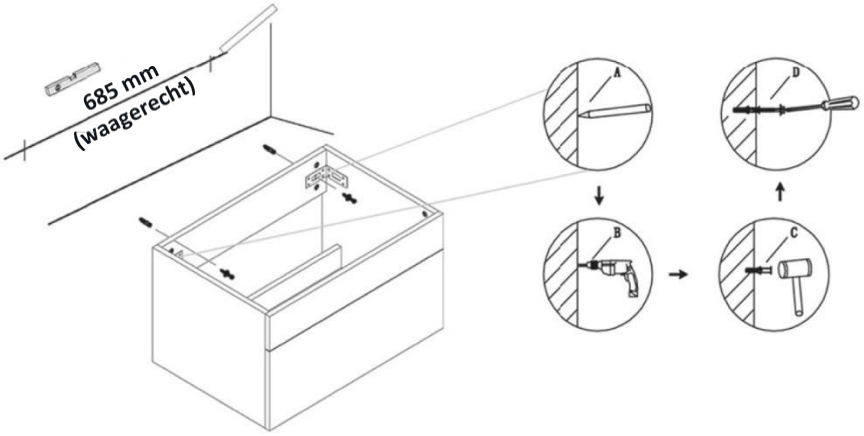

Conjunto de espejos (versión: M / L / XL / BIG M / BIG L / BIG XL)

Versión: M
L
XL

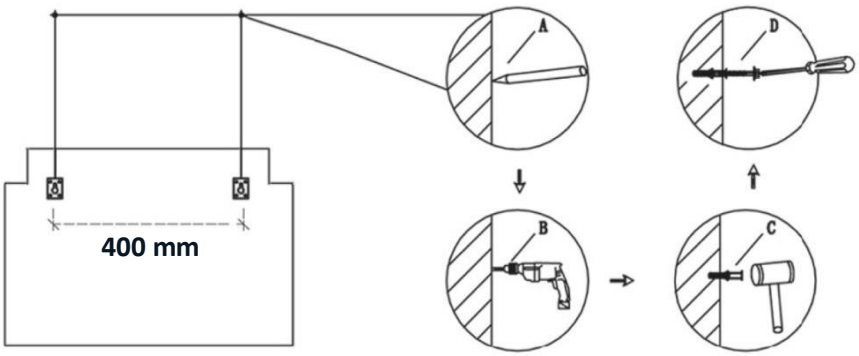

Versión: BIG M
BIG L
BIG XL

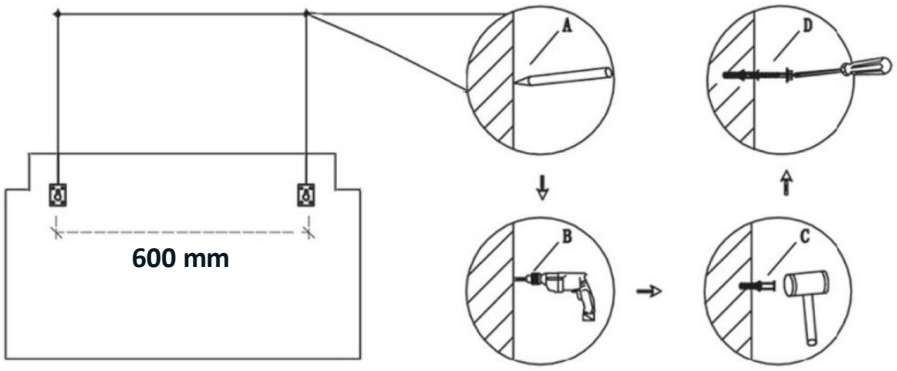

Versión: M / BIG M
L /
GRANDE L
XL /
GRANDE
XL

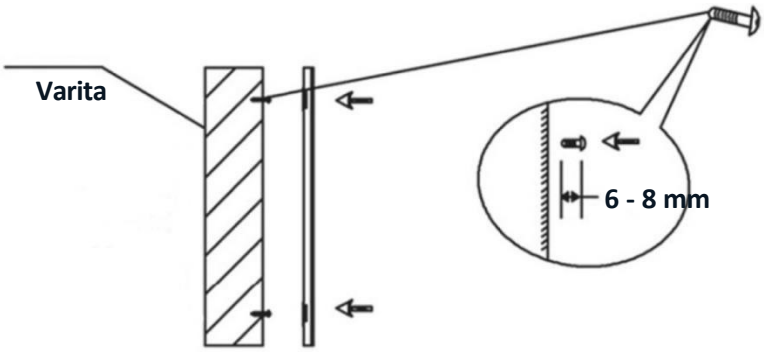

Montaje del armario suspendido (versión: L / XL / BIG L / BIG XL)

Paso 1: Atornillar los conectores de los muebles

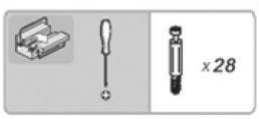



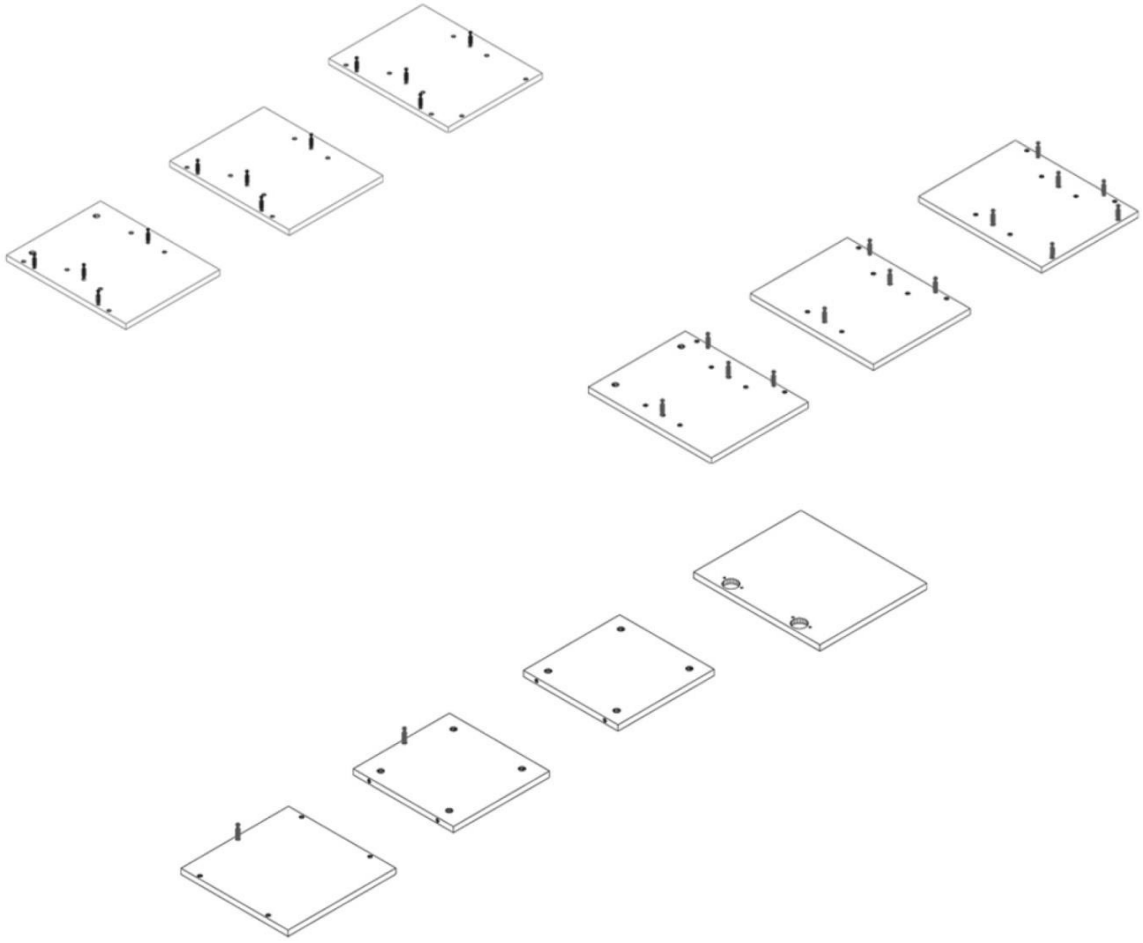

Paso 2: Introducir los tacos de madera



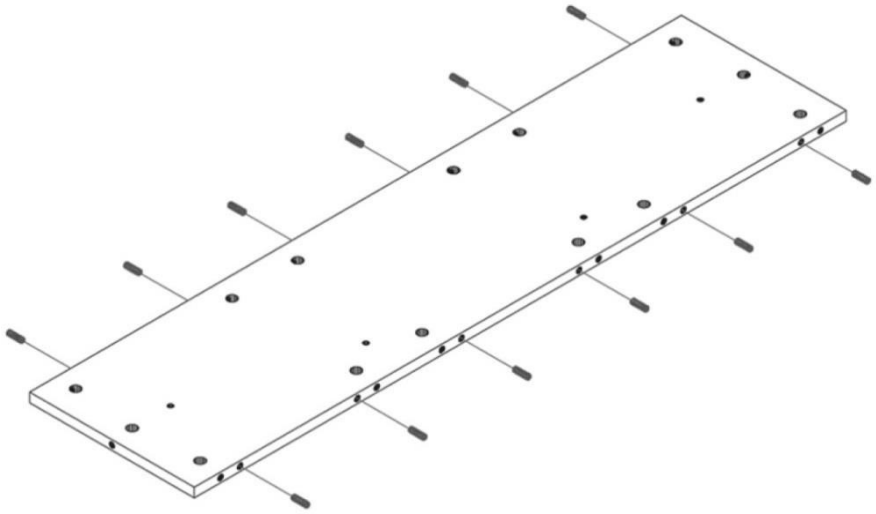

Paso 3: Atornillar el herraje de montaje, fijar el panel trasero



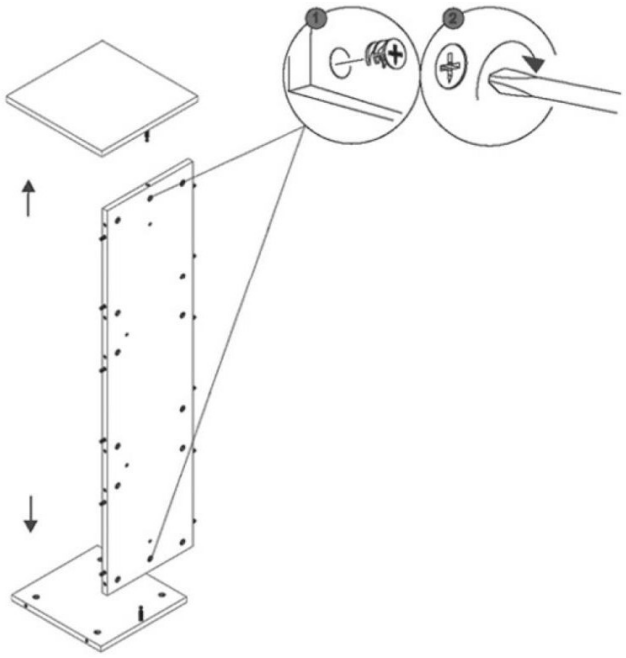

Paso 4: Atornillar el herraje de montaje, fijar los paneles laterales



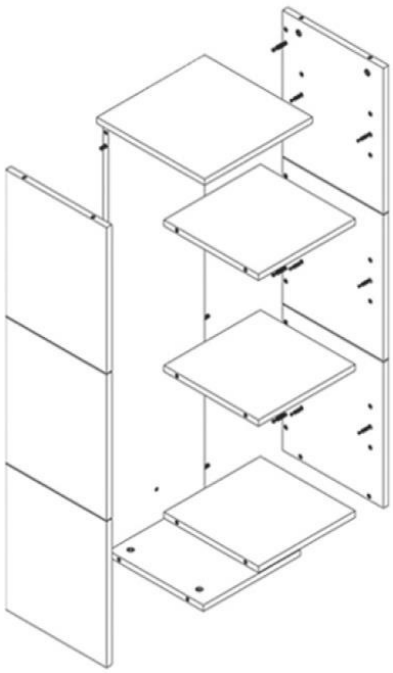

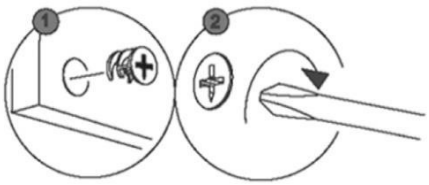

Paso 5: Colocar la barra de LED, insertar los estantes intermedios y los estantes de cristal

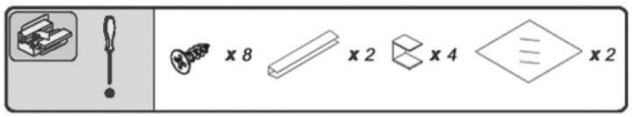

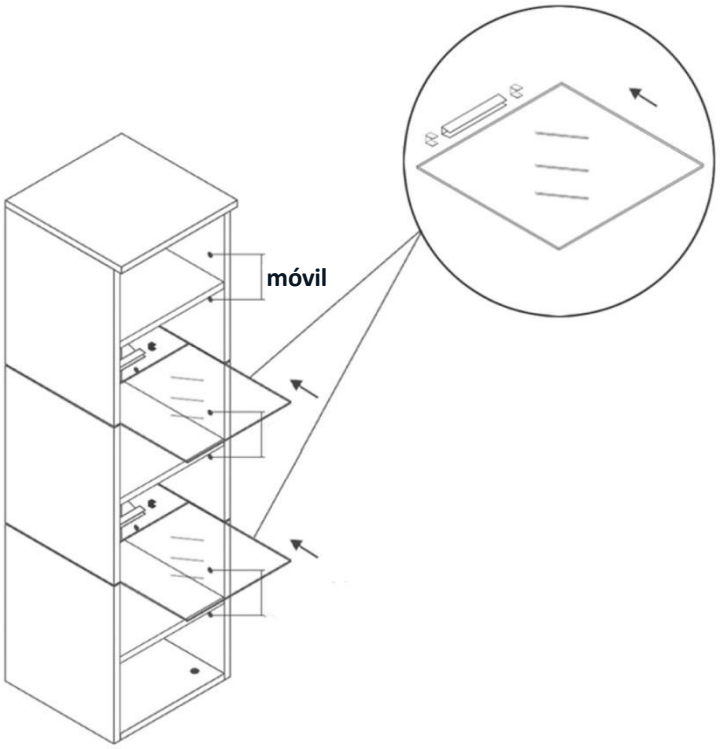

Atención: las clavijas o compartimentos ya no son ajustables después de la instalación.

Importante: antes del montaje, elija la posición adecuada para los ventiladores.

Importante: coloque la barra de luces LED utilizando los clips. Pase el cable por el orificio de la pared trasera. Deslice los paneles de cristal entre los estantes y la barra de luz LED. Conecte los cables a la fuente de alimentación. No debe conectarse a la red eléctrica.

Importante: si el armario está montado en la pared, se puede conectar el enchufe a la red eléctrica.

Paso 6: Colocación y ajuste de la bisagra en las puertas

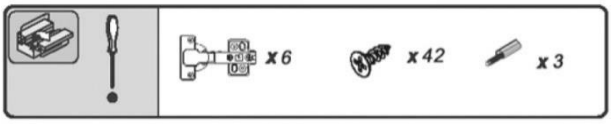

Ajuste de las bisagras

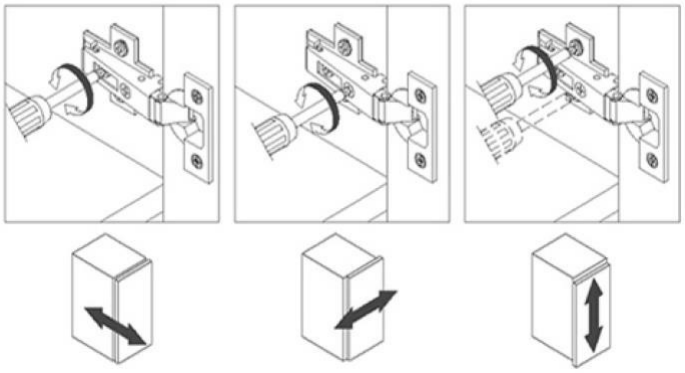

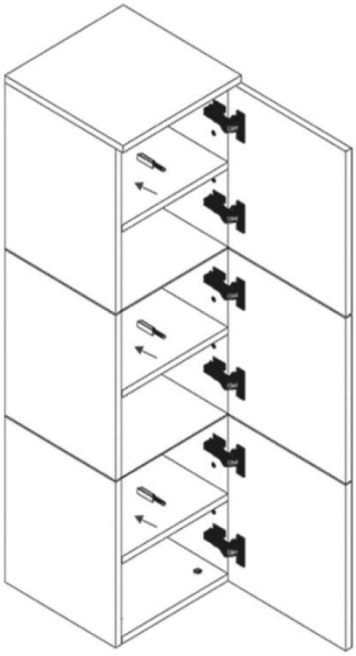

Paso 7: Instalar el armario suspendido

segúrese de que la pared colocada resiste permanentemente la carga del armario suspendido.

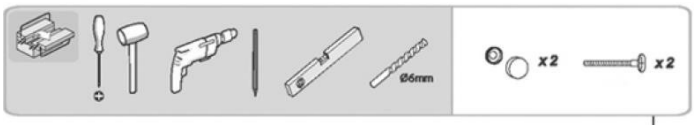

865 mm (vertical)

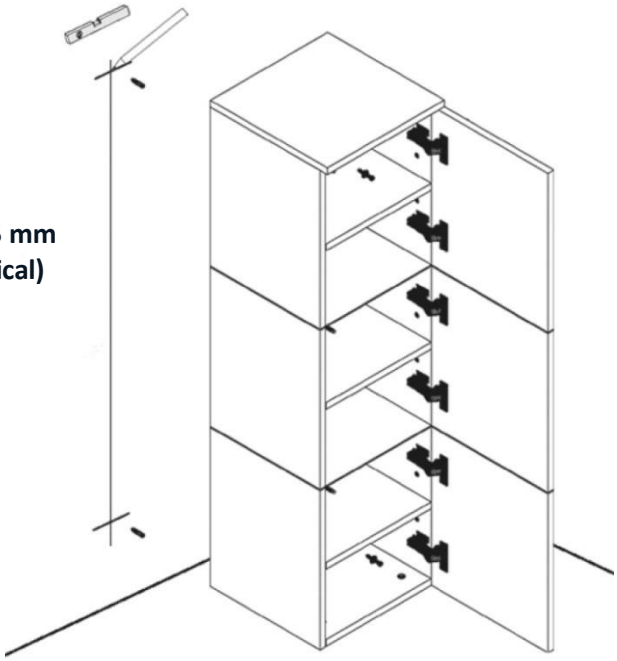

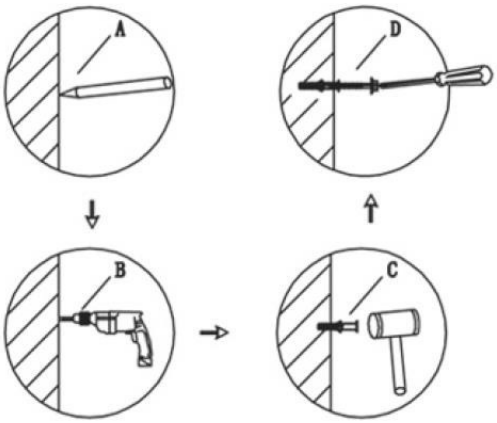

Montaje del lavabo

Coloca el lavabo sobre el mueble bajo y séllalo o pégalo a la pared con silicona.
Los grifos y desagües no están incluidos y pueden adquirirse en una tienda especializada.

6. Aplicación

6.1. Instrucciones de seguridad

Lea atentamente la siguiente información sobre salud y seguridad.

Riesgo de lesiones
Una manipulación incorrecta durante el uso puede provocar lesiones.



- No utilice un producto dañado.
- No modifica el producto.
- **¡Riesgo de caída!** El producto no es un juguete para niños, ni un rocódromo o equipamiento deportivo. Las distintas partes del producto podrían caerse de la pared si se cargan unilateralmente, con consecuencias potencialmente mortales.
- Compruebe la fijación a intervalos regulares.

6.2. Primera puesta en servicio

Antes de utilizar el producto por primera vez, compruebe que no esté dañado y que las paredes estén bien sujetas y no se muevan. El producto sólo puede utilizarse si no presenta daños, está bien sujeto y no se mueve.

6.3. Funcionamiento

Compruébelo antes de utilizar el producto.

- buen estado.
- conexión eléctrica.
- la función "Pulsar para abrir".
- el amortiguador de la unidad base.
- la función de los LED.

6.4. Elemento de control

Para utilizar la barra de luces LED, enchúfala a la fuente de alimentación. La luz se enciende mediante el interruptor de encendido/apagado del cable de alimentación.

7. Solución de problemas

Si se producen las siguientes averías durante el funcionamiento, compruebe las siguientes causas de error mediante la tabla siguiente. Si las medidas indicadas no resuelven el problema, ponga el producto fuera de servicio.

Error	Posible causa	Solución
El producto se tambalea u oscila	- Los tornillos de fijación se han aflojado - El producto está sobredimensionado - El muro no es estable	- Apriete los tornillos de fijación - Respetar los límites de carga - Dejar de utilizar el punto de control
Las puertas o el panel frontal no permanecen cerrados.	- Empuje para abrir defectuoso - Bisagra defectuosa	- Renovar el Push para abrir - Sustituir la bisagra
En puertas o el panel frontal son inclinado y hacer sea cerrar no correctamente.	- Las bisagras no están bien ajustadas	- Ajuste el bisagras
La luz LED no funciona	- Sin tensión de red - El enchufe no está insertado en la toma - El conector del cable de alimentación de la barra de LED está suelto. - Fuente de alimentación defectuosa	- Compruebe el fusible o el interruptor diferencial de la fuente de alimentación. - El interruptor principal está apagado - Inserte el enchufe en la toma de corriente - Montaje del conector - Sustituir el bloque suministro eléctrico

Si tiene algún otro problema con el producto, póngase en contacto con nosotros.

8. Mantenimiento y revisión

8.1. Instrucciones de seguridad

Riesgo de lesiones
Una manipulación incorrecta durante el uso puede provocar lesiones.



-Antes de la limpieza/mantenimiento/servicio, desconecte la alimentación eléctrica del producto.

Limpie las superficies con un paño húmedo y detergente suave. No utilice productos agresivos ni limpiadores de alta presión para la limpieza. Siga también las instrucciones del fabricante del producto de limpieza.

9. Desmontaje

9.1. Instrucciones de seguridad

Riesgo de lesiones
Una manipulación incorrecta durante el desmontaje puede provocar lesiones.



- Desconecte el producto de la red eléctrica antes de desmontarlo. El contacto con componentes bajo tensión puede provocar descargas eléctricas, quemaduras o la muerte.
- El desmontaje debe ser realizado por al menos dos personas.
- Asegure el producto antes de desmontarlo para evitar que se caiga.

El producto debe desmontarse siguiendo el orden inverso al de montaje. (**véase la sección Montaje**)

10. Consejos para la eliminación



- Elimine el producto y todos sus componentes de acuerdo con la normativa local y nacional, para evitar cualquier daño al medio ambiente.
- Nuestros envases están fabricados con materiales respetuosos con el medio ambiente. Pueden reciclarse y utilizarse como valiosas materias primas. Deseche los materiales de embalaje (cartón, envases sucios, etc.) por separado y de forma adecuada, de acuerdo con la normativa nacional vigente.
- Póngase en contacto con el fabricante si tiene dudas sobre su eliminación.
- También puede obtener información sobre la correcta eliminación de residuos en los centros de eliminación locales.

11. Aparatos eléctricos y electrónicos - Información para hogares particulares

La Ley de Aparatos Eléctricos y Electrónicos (ElektroG) contiene un gran número de requisitos relativos a la manipulación de aparatos eléctricos y electrónicos. Aquí se resumen los más importantes.

1. Recogida selectiva de aparatos usados

Los aparatos eléctricos y electrónicos que se han convertido en residuos se denominan "basura". Los poseedores de aparatos usados están obligados a recogerlos por separado de los residuos urbanos no clasificados. Deben separar de forma no destructiva las pilas y acumuladores usados que no estén encerrados en el aparato usado, así como las lámparas que puedan extraerse del aparato usado sin ser destruidas, antes de entregarlos a un punto de recogida. Separe los aparatos usados para prepararlos para su reutilización.

2. Opciones de devolución de equipos usados

Los propietarios de electrodomésticos usados pueden depositarlos en centros de recogida gestionados por organismos públicos de eliminación de residuos o en centros de recogida establecidos por fabricantes o distribuidores en virtud de la ley sobre aparatos eléctricos. En https://www.stiftung-ear.de o https://www.take-e-back.de encontrará un directorio en línea de puntos de recogida y recuperación.

3. Protección de datos

Los equipos usados suelen contener datos personales sensibles. Esto es especialmente cierto en el caso de los equipos informáticos y de telecomunicaciones, como ordenadores y teléfonos inteligentes. Por su propio interés, tenga en cuenta que cada usuario final es responsable de borrar los datos de los dispositivos usados para su eliminación.

4. Obligación de recuperación del distribuidor

Deben cumplir esta obligación los distribuidores con una superficie de venta de AEE de al menos 400 m2 y los distribuidores de alimentos con una superficie total de venta de al menos 800 m2 que ofrezcan y comercialicen AEE varias veces al año o de forma permanente,

- cuando suministren un nuevo AEE a un usuario final, a recoger gratuitamente, en el lugar de suministro o en sus inmediaciones, el antiguo aparato del usuario final del mismo tipo que cumpla sustancialmente las mismas funciones que el nuevo aparato, y
- retirar gratuitamente, a petición del usuario final, los residuos de aparatos cuya dimensión exterior no supere los 25 cm, en un establecimiento comercial o en sus inmediaciones; la retirada no puede estar vinculada a la compra de un AEE y se limita a tres residuos por tipo de aparato.

5. Significado del símbolo del contenedor de basura tachado



El símbolo del contenedor con ruedas tachado que aparece habitualmente en los aparatos eléctricos y electrónicos indica que, al final de su vida útil, los aparatos en cuestión deben recogerse por separado de los residuos urbanos no clasificados.

- Número de registro del fabricante
- Como fabricante en el sentido de la ElektroG, estamos registrados en la fundación competente Elektro-Altgeräte Register (Nordostpark 72, 90411 Nuremberg) con el siguiente número de registro: DE86467979

Home Deluxe GmbH
Schanzeweg 2
32312 Lübbecke Alemania
Teléfono: +49 (0)5743 6181-0
www.home-deluxe-gmbh.de

GA-003-01_WANGEROOGE
2022/08